ПОДГОТОВКА ЗЕРНА И ЛОГИСТИКА

КОМПЛЕКТНЫЕ УСТАНОВКИ | СУШИЛЬНЫЕ УСТАНОВКИ | ОХЛАЖДАЮЩИЕ УСТРОЙСТВА| ТРАНСПОРТНАЯ ТЕХНИКА | ОЧИСТИТЕЛЬНЫЕ УСТАНОВКИ | СИЛОСА

goldsaat®
AGRARTECHNIK

История компании GOLDSAAT

- качество „изготовлено в Германии“

01.08.2015 компания Goldsaat Agrartechnik GmbH & Co KG под руководством Рамоны Бол и управляющего директора Ервина Функа отпраздновала своё 20-летие.

В 1995 году Освальд Метцен основал компанию Goldsaat Agrartechnik GmbH. История компании Goldsaat, которая сегодня находится на Прюмталштрассе в Прюм, берёт своё начало в Берлине 1920-х годов. Именно здесь были заложены корни сегодняшнего успеха.

Созданные в Берлине как экспортный бизнес, семенные машины компании Neuhaus продавались под брендом NEUSAAT. После 1945 года машина была впервые изготовлена в Золингене, а затем в Ремшайде под названием Goldsaat. Ассортимент продукции постепенно расширялся и включал в себя протравливатель для полусухого и сухого протравливания «Poppelsdorf», предварительный очиститель «SIVO», а также охладители зерна и зерносушилки. В конце 1966 года сельхозпроизводители, сельскохозяйственные торговцы и кооперативы уже использовали тысячи зерносушилок серий „Continius“, „Contilag“ и „KTS“.

В 1967 году был добавлен производственный комплекс в Прюм, который непрерывно расширялся до 1990-х годов. Разрабатывались технические новшества для транспортного оборудования для зерна и охлаждающих устройств. Чуть позже администрация также переехала из Ремшайда в Прюм.

После трудного экономического периода и закрытия компании Goldsaat Fritz Döring GmbH в 1995 году Освальд Метцен основал компанию Goldsaat Agrartechnik GmbH. В тесной связи с компанией Oswald Metzen GmbH по промышленному оборудованию бизнес смог возродиться, и была заложена прочная основа для будущего. В 2007 году были построены новый производственный цех, а также административный корпус. С 2013 года компания работает под именем Goldsaat Agrartechnik GmbH & Co. KG, с владелицей - г-жой Рамоной Бол (урожденная Метцен), г-ном Освальдом Метцен и управляющим директором г-ном Эрвином Функ.

Ноу-хау постоянно расширяется и развивается. На сегодняшний день компания Goldsaat из Прюм является международным лидером в области проектирования, строительства и сборки комплектных сельскохозяйственных технических установок для зерна. К ним относятся также установки для риса и кукурузы. От планирования до завода под ключ, компания Goldsaat гарантирует качество «Изготовлено в Прюм / Германия», что вносит важный вклад в обеспечение урожайности сельскохозяйственных культур. Успех обеспечивают примерно тридцать опытных высококвалифицированных специалистов, среди которых мастера, офисные специалисты, инженеры и техники. Многие из них родом из региона Прюм и некоторые из них работают в компании Goldsaat более 20 лет. Они производят эффективные установки большой производительности в соответствии с требованиями заказчика.

Основой корпоративной философии является соблюдение сроков поставки, точность, порядочность и ясность затрат.

HÜCKESWAGENER ZEITUNG

Häßliche Werksfassade wird verschwinden

Die „Brotfabrik“ wird völlig umgekrempelt

„Goldsaat“ baut um und erweitert

Von unserem Redaktionsmitglied Theo Dörpinghaus

BEI DER FIRMA GOLDSAAT

goldsaat® AGRARTECHNIK

Услуги

Ноу-хау для оптимального зернового оборудования

Мы проектируем, строим и монтируем машины и установки, главным образом для пшеницы, ячменя, ржи, кукурузы, риса или других зерновых, а также сыпучих продуктов.

Наш портфель услуг варьируется от отдельного модуля, который оптимизирует или расширяет существующую установку, до комплектной установки, в которой все этапы работы, даже при наибольшем объеме, идеально скоординированы.

Как партнер современного сельского хозяйства и сельскохозяйственной отрасли, мы разрабатываем точно и индивидуально в соответствии со спецификациями и пожеланиями наших клиентов. Наша специальность - проектирование и строительство особо больших и мощных установок. Расширение существующих сложных структур является одной из областей нашей компетенции. Основной компетенцией компании Goldsaat является строительство готовых заводов под ключ.

Сборка, ввод в эксплуатацию и сервис выполняются нашей опытной командой техников.

КОМПЛЕКТНЫЕ УСТАНОВКИ
проектирование и производство

08

СУШИЛЬНОЕ ОБОРУДОВАНИЕ
экологически и экономически идеальное решение для гарантированной прибыли

16

ХОЛОДИЛЬНОЕ ОБОРУДОВАНИЕ
безхимическое сохранение вашего урожая

22

ТРАНСПОРТНОЕ ОБОРУДОВАНИЕ
бережная транспортировка сыпучих товаров

24

ОЧИСТИТЕЛЬНАЯ ТЕХНИКА
SIVO UL - доступна для почасовой производительности от 20 до 200 т

28

СИЛОСА
складская логистика Goldsaat для зерна

30

Бизнес во всем мире

Технология Goldsaat представлена на мировых рынках. Сервисный центр расположен в Центральной и Восточной Европе.

Мировое производство зерна в тоннах

Ячмень, овес, просо, кукуруза, рис, рожь и пшеница

На примере 12 стран:

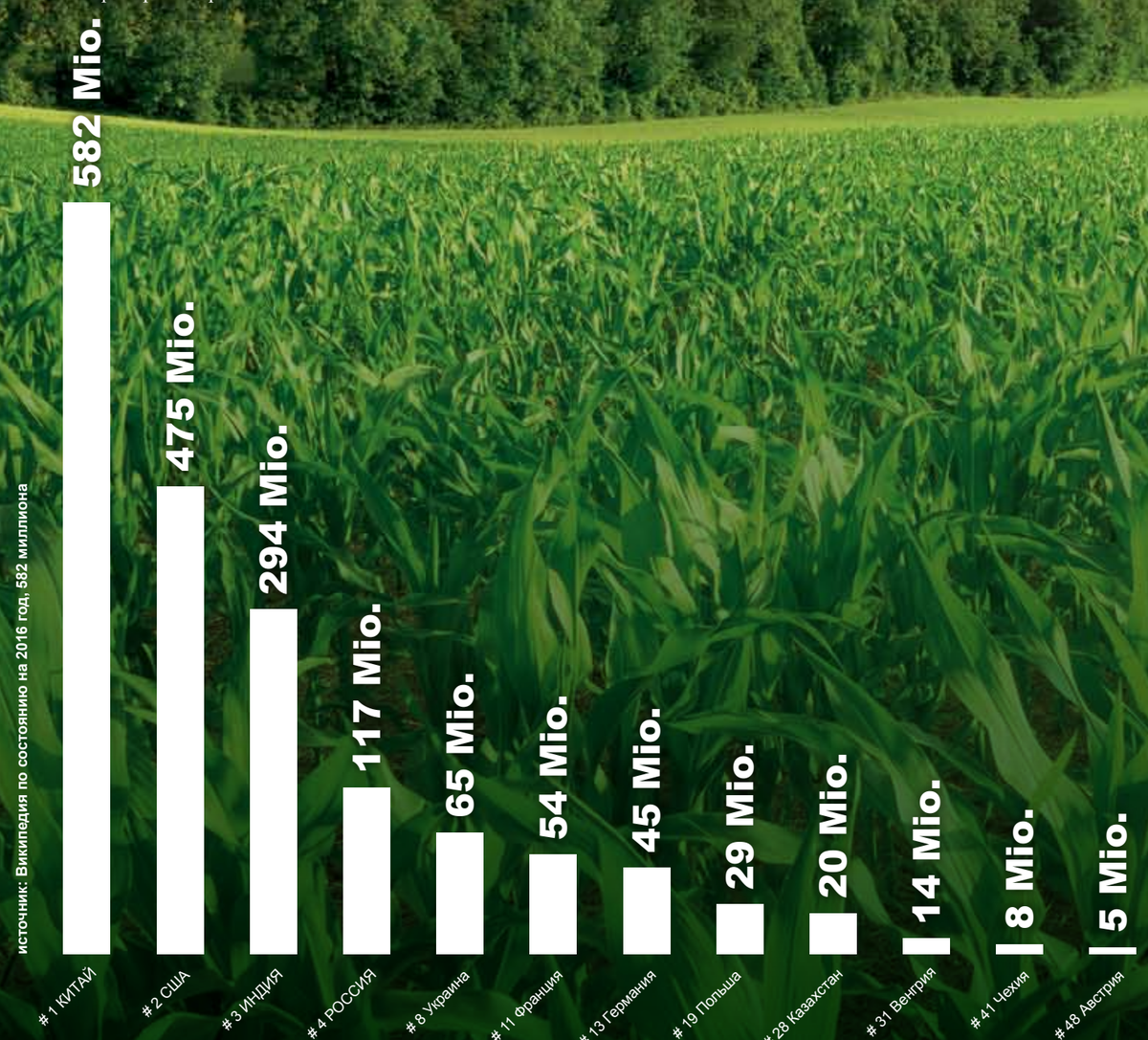

источник: Википедия по состоянию на 2016 год, 582 миллиона

= Мировой рейтинг 50 стран

Зерно - самый важный продовольственный рынок в мире!

Для населения мира, насчитывающего 7,7 миллиарда человек, ежегодно производится более 2,848 миллиарда тонн зерна.

goldsaat® AGRARTECHNIK

Комплектные установки

Логистика от приёмки до выгрузки со склада

Целое – это больше, чем сумма компонентов. В этом предложении указан принцип строительства зернового завода - идеальная координация всех компонентов для транспортировки, обработки и хранения. Это единственный способ дать вашей установке желаемую эффективность. Данный принцип является базовым для компании Goldsaat при проектировании, производстве и сборке установки.

Проектирование и создание больших, высокопроизводительных установок из одного источника - одна из наших сильных сторон. Наши специалисты работают рука об руку, от инжиниринга до производства запчастей. Также, когда дело доходит до решения сложных и необычных задач, вы можете положиться на специалистов компании Goldsaat. У вас есть контактные лица в качестве связующего звена, которые используют свои профессиональные знания из областей, на которых специализируются, и гарантируют вам профессиональное проектирование, монтаж, ввод в эксплуатацию и бесперебойную работу вашей установки.

В течение многих десятилетий компания Goldsaat приобрела опыт в следующих областях: товарное зерно, пивоваренный ячмень, семенное зерно, кукуруза, масличные культуры, бобовые и рис. Воспользуйтесь нашим ноу-хау.

При проектировании вашей установки мы учитываем экономические и экологические аспекты, чтобы обеспечить урожай, а также повысить доходность производства.

goldsaat® AGRARTECHNIK

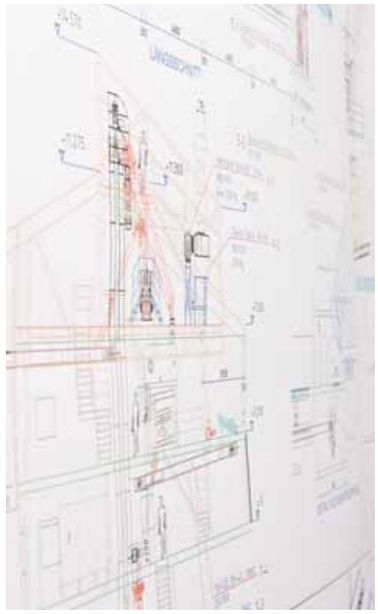

Ни одно решение зернового менеджмента не похоже на другое

Потому что то, какие технологические этапы требуются, начиная от сбора до обработки, зависит от различных факторов, например, от типа, маршрута транспортировки, площади выращивания, степени загрязнения и влажности зерна. Что не менее важно, размер компании имеет решающее значение для проектирования установки. Индивидуальные решения для малого бизнеса значительно отличаются от комплектных промышленных установок. Дополнительными задачами зернового менеджмента являются все более строгие требования к контролю качества и защите окружающей среды, а также постоянно меняющиеся рынки.

Если вы хотите оставаться конкурентоспособным в этой среде, вы должны быть гибкими и уметь приспосабливаться.

goldsaat® AGRARTECHNIK

Ноу-хау в машиностроении

Учитывая сложность постройки новой комплектной установки, решения из одних рук особенно подходят для сокращения организационных расходов заказчика до минимума.

Как специализированный поставщик, мы обладаем необходимым ноу-хау, чтобы гарантировать бесперебойную работу всех этапов проекта - от анализа первых потребностей до проектирования и успешной реализации.

goldsaat®
AGRARTECHNIK

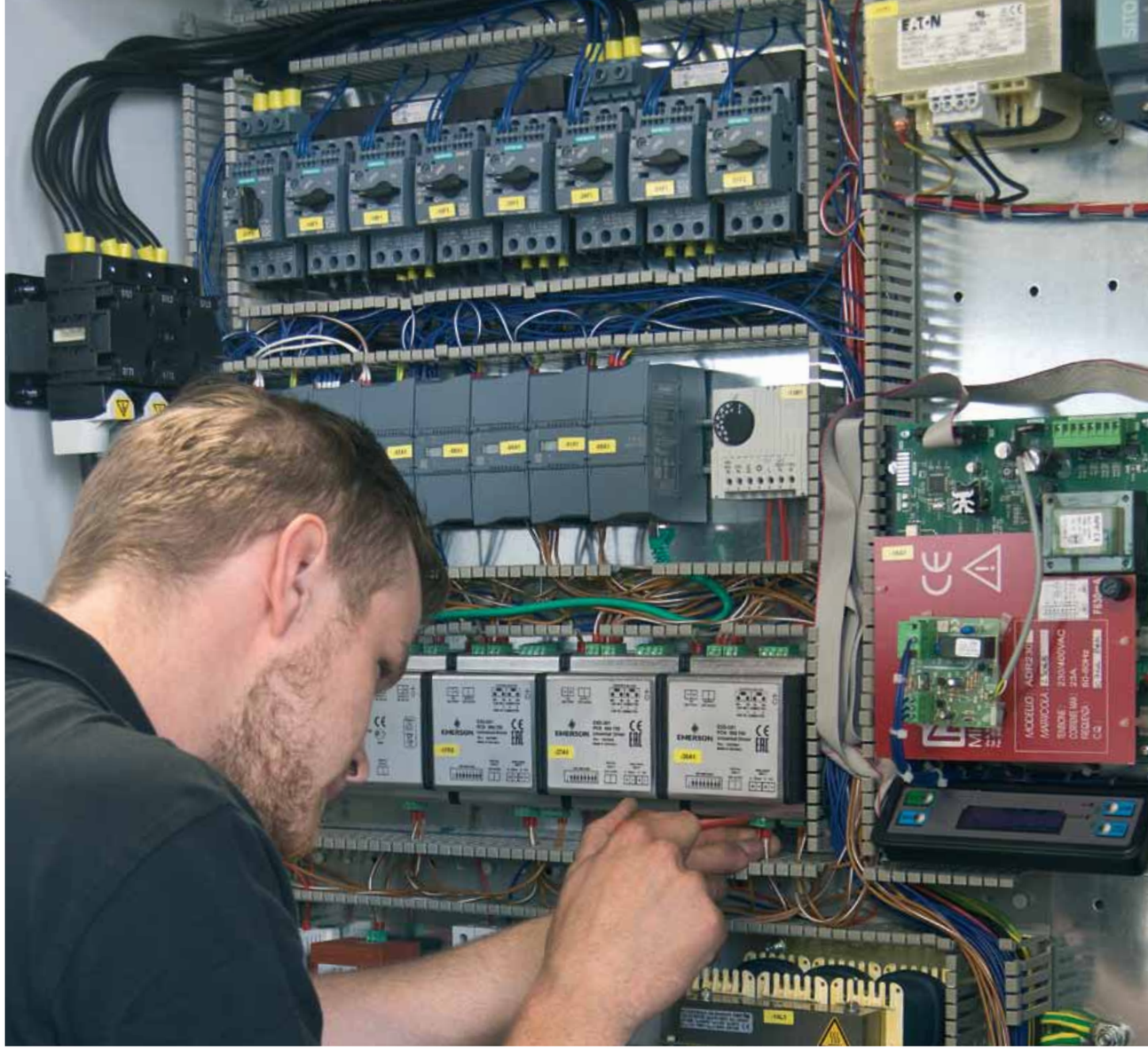

Электротехника

Благодаря собственной конструкции шкафа управления в сочетании с программным обеспечением «Изготовлено компанией Goldsaat», мы можем иметь индивидуальный подход к каждому проекту и создавать оптимальное решение по согласованию с заказчиком.

Эффективная и интуитивная система управления от компании Siemens является основой для всех задач управления и регулирования оборудования компании Goldsaat. Она контролирует и регулирует все функции, от сушилки до транспортного оборудования, а также инженерных систем зданий и сооружений, таких как освещение и вентиляция.

Управление техникой автоматического регулирования и управления осуществляется через сенсорную панель или рабочие станции ПК с несколькими экранами. Интеграция системы измерения температуры для мониторинга зерна так же возможна, как и передача данных на внешние средства управления.

Благодаря многочисленным интерфейсам система управления может быть интегрирована в существующие системы для выполнения сложных задач или также для централизованного документирования системных данных.

Наше оборудование дистанционного обслуживания предлагает различные каналы передачи, например, GSM или DSL, и мы можем оказать активную поддержку в обнаружении и исправлении неисправностей.

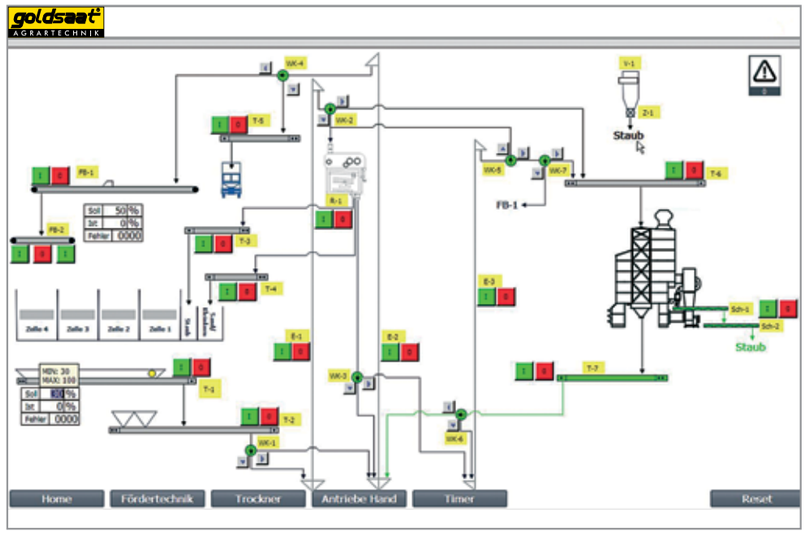

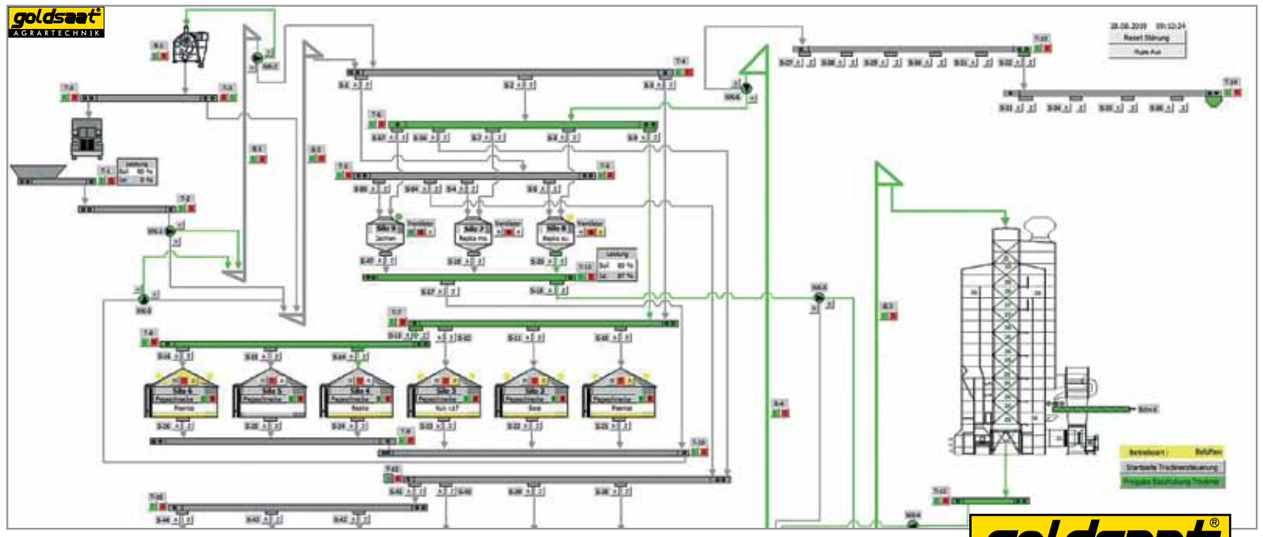

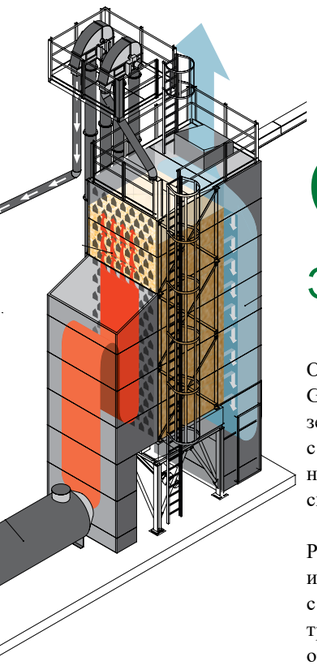

Сушильная техника

Экономия и экология идут рука об руку

Основной сферой деятельности компании Goldsaat являются сушильные установки для зерновых, кукурузы и риса. Компания Goldsaat с большим успехом работает в этой области на протяжении десятилетий и, основываясь на своем опыте, инициировала важные разработки.

Разработка новых установок и особенно интеграция новых технологий сушки в существующие, зачастую узкие и труднодоступные конструкции установок - это отрасль, профессионалом которой компания Goldsaat является.

Вертикальные сушилки Goldsaat
Сушилки для злаковых культур
сушилки для кукурузы,
сушилки для риса

Наши сушильные системы непрерывного действия могут быть приспособлены к требованиям производительности от 5 до 170 тонн в час. Они сочетают в себе экономические требования с пониманием современной экологии: эффективное использование ресурсов и энергосбережение. Благодаря инновационным процессам, таким как рекуперация тепла или сушка теплым воздухом с последующей вентиляцией в силосе.

Высушиваемый продукт, такой как кукуруза, рис, злаковые или бобовые культуры сушатся бережно, равномерно и с учётом биологических особенностей. В итоге получаем натуральное сырье и натуральные продукты самого высокого качества.

Горизонтальные сушилки Goldsaat

Горизонтальные сушилки Goldsaat являются альтернативой сушилкам непрерывного действия и особенно подходят для трудно текучих продуктов. Равномерная и деликатная сушка гарантирована. Они подходят для сушки хлопка, желудей, стручков рожкового дерева, стружки, масличных культур, стручков красного перца, гранул, зерна, рапса, кукурузы и т. д.

Управление: благодаря идеально скоординированным, полностью автоматическим элементам управления исключаются сбои в регулировании влажности, такие как чрезмерная или недостаточная сушка; Отнимающие много времени ручные проверки сводятся к минимуму

Материал: сушилки Goldsaat рассчитаны на длительный срок службы. Благодаря использованию высококачественных материалов, таких как нержавеющие сплавы лёгких металлов, сушильные установки очень долговечны и гарантируют беззаторную работу.

Окружающая среда: энергия постоянно дорожает. Поэтому мы постоянно развиваем изоляцию отсеков нагретого воздуха, возможности рекуперации тепла, и наши генераторы теплого воздуха уже характеризуются очень высокой эффективностью.

Компания Goldsaat разрабатывает новые методы для снижения выбросов пыли, например, в сушилках для кукурузы. Здесь используются инновационные центробежные пылеуловители, которые при установке занимают мало места и защищают окружающую среду.

Вспомогательное оборудование:
- вентиляторы
- разгрузочное устройство
- система регулирования
- генератор теплого воздуха (газ / масло)
- пылеуловитель

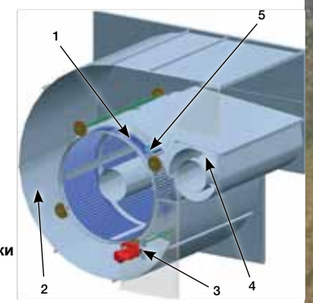

1 фильтровальная ткань
2 первичный сепаратор
3 фильтр привода
4 вторичный сепаратор
5 фильтровальная ткань для всасывания / очистки

Эффективное сушильное оборудование

В дополнение к тщательной очистке и хранению, профессиональная сушка играет решающую роль в сохранении зерна. Она гарантирует качество продукции и, следовательно, ценность для производителя. Только после удаления влаги сырье можно хранить.

Степень влажности зерна во многих частях мира варьируется - в Центральной Европе, например, влажность кукурузы составляет около 30% . Поэтому затраты на сушку являются важным критерием конкурентоспособности.

Компания Goldsaat предлагает широкий ассортимент эффективного сушильного оборудования. Доступны сушилки с производительностью от 5 до 170 т / ч.
В зависимости от влажности и желаемой производительности устройства могут работать в соответствии с индивидуальными потребностями клиента. В результате постоянных исследований и дальнейшего развития эти установки характеризуются низким потреблением энергии, бережной обработкой продукта и низким уровнем выбросов пыли.

Всё под контролем автоматики

Интегрированные решения по автоматизации в настоящее время являются неотъемлемой частью современного зернового менеджмента. Они повышают производительность и готовность установок и позволяют отслеживать продукт. Они также вносят значительный вклад в снижение потребления энергии. Важными критериями при выборе решения для автоматизации являются удобство эксплуатации и долговечность системы. Когда по мере роста предприятия увеличиваются потребности, система должна идти в ногу.

Компания Goldsaat предлагает интуитивную систему управления процессами, которая благодаря своей модульной и масштабируемой конструкции может гибко адаптироваться к размеру установки и функциональным требованиям. Интеграция датчиков позволяет анализировать и оптимизировать качество продукта в потоке материала непосредственно в режиме онлайн. Дополнительные показатели расчетов дают информацию об экономической эффективности установки.

Техническое обслуживание и обучение для максимальной готовности установки

В зерновом менеджменте требуется высокий уровень готовности оборудования, поскольку незапланированные простои негативно влияют на производительность и, следовательно, на прибыльность. Поэтому обслуживание клиентов не должно заканчиваться вводом установки в эксплуатацию. Компания Goldsaat работает в разных местах, чтобы обеспечить бесперебойную работу.

Пробоотборники

для быстрого отбора проб

Пробоотборник, разработанный компанией Goldsaat, широко используется владельцами складов внутри страны и за рубежом и является там незаменимым оборудованием.

Пробоотборник является чрезвычайно практичным устройством для переноски, см. рис. 1. Как вариант, его можно разместить на ходовой тележке. Полки служат хранилищем для контейнеров с образцами.

Вы везете комплектный рабочий аппарат к средству доставки и сразу же берёте необходимые образцы с груза.

Благодаря простому отсоединению его от ходовой тележки, пробоотборник также можно использовать для отбора проб из силосов и на складах горизонтального хранения. Глубина всасывания макс. 10 метров

Комплектный блок включает в себя:

Пробоотборники
- с высокоскоростным вентилятором ок. 1200 Вт / 220 В
- сепаратор со встроенным фильтром
- устройство включения / выключения
- несущая рама с плечевым ремнем
- ок. 8 метров соединительного кабеля со штекером
- 4 трубчатых зонда, каждый длиной 1,5 метра
- всасывающая насадка с 2-метровым гибким всасывающим шлангом

Ходовая тележка (опция)
- из стального профиля с 2 транспортировочными рукоятками
- 4 рабочих колеса, 2 из них регулируются стопорным устройством
- боковая приёмная камера для зондов
- 2 полки из листовой стали для размещения контейнеров с образцами

goldsaat® AGRARTECHNIK

Холодильная техника

Борьба с вредителями без пестицидов

Фото: рисовый долгоносик от Олафа Лейлингера wikimedia.org

Sitophilus granarius. Долгоносик амбарный обыкновенный (длина тела от 3,8 до 5,1 мм) является одним из наиболее распространенных вредителей. Он может вырастить до 90 миллионов потомков в год, которые могут уничтожить до 50 тонн зерна. Согласно статистике, около 2% урожая зерна уничтожается амбарными вредителями, такими как амбарные долгоносики, жесткокрылые жуки рисовой муки, суринамские мукоеды, зерновые точильщики и моль зерновая.

Вредителям нравится тепло. Подача холода охлаждающими устройствами компании Goldsaat выводит вредителей из продуктов, которые находятся на складе, и их распространение прекращается в максимально возможной степени. Без пестицидов и, следовательно, сохраняя качество. Компания Goldsaat имеет многолетний опыт в области консервирования холодом зерновых.

Система управления на основе ПЛК, климат-контроль granoplus, встроенный автоматический контроль устройства и электроники, контроль сыпучего продукта прибором coolstop обеспечивают бесперебойную автоматическую работу холодильного оборудования. Все показатели и параметры можно отрегулировать идеально.

Использование хладагентов без фторхлоруглерода само собой разумеется, потому что защита наших основополагающих условий жизни является частью нашей корпоративной философии.

Мы позаботились также о защите людей, потому что наши системы охлаждения в стандартной комплектации оснащены глушителями. Опционально, специально разработанная звукоизоляция PST (Specific Silent Task) обеспечивает еще большую экологичность.

Наши холодильные установки доступны в диапазонах производительности от 40 т / д до 250 т / д (нормальная летняя производительность), от 70 т / д до 350 т / д (предельная производительность). Справка: при температуре окружающей среды 22 ° C, относительной влажности воздуха 50%, влажности зерна 16% указанное зерно в т / д охлаждают до 10 ° C за 24 часа, включая остаточное тепло granosafe 2 K (° C). Из серии GK 160/448-DWN имеется возможность интеграции в существующую локальную сеть. Обслуживание осуществляется на выбор на охлаждающем устройстве, или с рабочего места. Опционально возможен удаленный доступ через модем GSM для дистанционного технического обслуживания.

Перечень:

Охлаждающее устройство GK 40/448-DWM
Охлаждающее устройство GK 80/448-DWM
Охлаждающее устройство GK 160/448-DWM
Охлаждающее устройство GK 240/448-DWM
Охлаждающее устройство GK 320/448-DWM

Особенности конструкции:

- Система управления на основе ПЛК
- Хладагент не содержащий фторхлоруглерода 448-A
- Рабочий диапазон машины от + 4 ° C до + 40 ° C.
- Функциональные процессы не зависят от общего противодавления.
- Климат-контроль granoplus
- Регулирование остаточного тепла до 9 K (°C) независимо от температуры окружающей среды
- Рабочий диапазон при работе компрессора от + 2 ° C до + 17 ° C, промежуточные значения могут быть установлены независимо от погодных условий.
- Эксплуатация устройства в зависимости от температуры приточного воздуха или сорбционной влажности (показатель aw зерновой культуры).
- Максимально возможный поток воздуха при минимальном потреблении энергии.
- Интегрированный автоматический контроль устройства и электроники, а также контроль насыпного продукта прибором coolstop.
- Защита от коррозии благодаря использованию оцинкованной листовой стали и многостадийной покраски.
- Тихий режим для ночной работы.

goldsaat AGRARTECHNIK

Транспортная техника

Большое продвижение вперёд – с инновационным потенциалом и долговечными решениями

Свободнотекучие продукты всех видов, независимо от того, являются ли они чувствительными или устойчивыми, транспортируются на отдельные этапы обработки энергосберегающим, эффективным, быстрым и щадящим способом с использованием конвейерной техники компании Goldsaat.

Производительность, основанная на скорости и количестве транспортируемого материала, оптимально сбалансирована для каждого продукта. В то же время автоматизация усовершенствована - это важно для прибыльности компании, независимо от того, является ли она аграрной или перерабатывающей промышленностью.

Каждое из наших решений для транспортного оборудования разработано с учетом потребностей клиента. Оно работает надежно и может гибко усовершенствоваться или адаптироваться к новым условиям или требованиям. Мы также предлагаем высококачественные стандартные элементы

Наши ленточные транспортёры имеют производительность до 1000 тонн в час, наши шнековые транспортёры - до 300 тонн в час.

Лотковые цепные транспортёры обеспечивают особенно бережную транспортировку до 600 тонн в час. Нории, которые доставляют продукт на большую высоту, работают со скоростью до 600 тонн в час

Для точности при необходимости мы используем самую современную измерительную технику, с помощью которой мы можем контролировать и дозировать поток материала.

Диапазон производительности:

Нории ..... до.....600 т/ч
Лотковые цепные транспортёры.... до.....600 т/ч
Ленточные транспортёры..... до...1000 т/ч
Шнековые транспортёры..... до.....300 т/ч

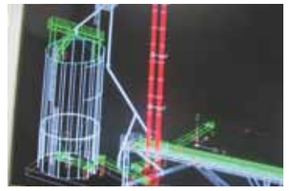

Ленточные транспортёры

Наши ленточные транспортёры используются для транспортировки сыпучих грузов. Они подходят для транспортировки всех видов зерна, удобрений, соли, гравия, песка и других промышленных товаров.

Наши ленточные транспортёры очень мощные с шириной до 1600 мм и пропускной способностью до 1000 т / ч при насыпном весе 750 кг / т.

Они подходят для погрузочно-разгрузочных работ в порту, в качестве отвального ленточного транспортёра, а также для всех видов складского хранения. Транспортёры доступны как стационарные, так и передвижные для всех отраслей и функциональных областей.

В дополнение к оцинкованным стальным конструкциям мы также производим индивидуальные ленточные транспортёры из нержавеющей стали, например, для транспортировки удобрений и солей.

goldsaat® AGRARTECHNIK

Очистительное оборудование

Высокая производительность, экологичность и экономичность!

Системы предварительной очистки серии SIVO и SIVO UL

SIVO от 20 т/ч до 200 т/ч (тяжелые культуры)

Машина Goldsaat SIVO всегда работает надежно благодаря своим особым конструктивным особенностям, независимо от уровня влажности и степени загрязнения очищаемого продукта. Там, где машины с плоским экраном теряют или не работают из-за консистенции сыпучего материала, очиститель SIVO достигает идеального, предварительно очищенного продукта.

Очень хорошие результаты очистки достигаются при обработке следующих культур: зерновые, рис, кукуруза, бобовые, мелкие семена, свекла, соя, арахис, кофе, какао-бобы, кунжут, молочные зерна, гречка и многое другое.

Экономичный и бесперебойный!

Предварительный очиститель SIVO отлично зарекомендовал себя на практике, особенно, когда он установлен перед сушилкой любого вида и при установке консервирования холодом. Сушильные установки работают бесперебойно и экономичнее при меньших выбросах. SIVO помогает предотвратить возгорание в сушилке, так как предварительная очистка предотвращает образование пробок и гнезд в сушилке.
Доля загрязнённости уменьшается и, таким образом, достигается лучшее консервирование холодом. Сушка и консервирование холодом становятся все более экономичными и беспроблемными.

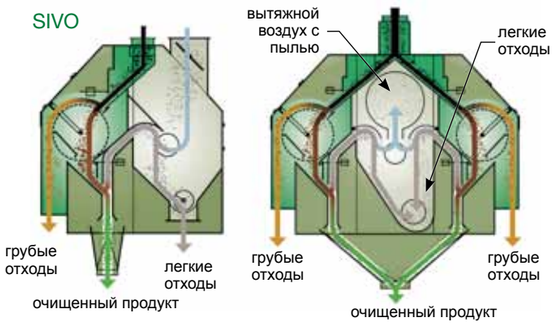

SIVO-UL от 20 т/ч до 200 т/ч (тяжелые культуры)

Экологически спроектированный предварительный очиститель зерна, тип SIVO UL, является следующей модернизированной моделью зарекомендовавшей себя серии SIVO. Предварительный очиститель SIVO UL имеет производительность от 20 до 200 т / ч. Малогабаритные пылеуловители и выхлопные трубы идут на пользу компактности конструкции в целом.

Уменьшенный объем отработанного воздуха позволяет установить дополнительный сепаратор меньшего размера. Следовательно, для фильтровальной установки, которая может быть подключена ниже по потоку, также требуется меньше места. Особенно хорошая предварительная очистка достигается за счет точной настройки регулирующих клапанов. Конструкция машины SIVO UL с системой рециркуляции воздуха соответствует экономическим и экологическим требованиям сегодняшнего дня.

Преимущества:

- Компактная конструкция при усиленной производительности для лёгкого монтажа
- Значительно уменьшенное количество отработанного воздуха (только макс. 20% по сравнению с обычным SIVO)
- Полностью соблюдаются действующие нормы по выбросам при установленном фильтре.
- Пылеуловители и трубы для вытяжного воздуха имеют небольшие габариты и недорогие.
- Общая потребность в энергии уменьшается

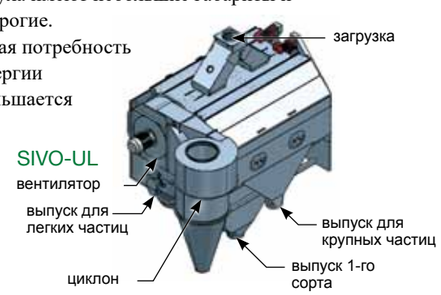

goldsaat® AGRARTECHNIK

Силоса

Складская логистика Goldsaat для зерна

Значительную часть зерновой логистики составляют варианты хранения обработанного и необработанного зерна. В каждом случае требования разные. Компания Goldsaat разрабатывает силосные установки для сбора урожая и в качестве перевалочного склада.

Компания Goldsaat предлагает заводы под ключ. Важным компонентом являются индивидуальные решения для транспортировки и разгрузки, которые быстро и бесперебойно транспортируют зерно в места хранения и на грузовики или суда. Наружные силосные установки чаще всего оснащены круглыми силосами. Их предлагает компания Goldsaat диаметром до Ø 32,80 м и высотой до 28 м.

Все силосы рассчитаны в соответствии с действующими стандартами EUROCODE. Для силосов компания Goldsaat предлагает свои услуги в качестве поставщика оптимальных транспортных решений.

Виды силосов:

- Круглый стальной силос с конусом (с вентиляционной установкой или без неё)
- Круглый стальной силос с зачистным шнеком (с вентиляционной установкой или без неё)
- Силос с плавающим полом

goldsaat® AGRARTECHNIK

ПОДГОТОВКА ЗЕРНА И ЛОГИСТИКА

КОМПЛЕКТНЫЕ УСТАНОВКИ | СУШИЛЬНЫЕ УСТАНОВКИ | ОХЛАЖДАЮЩИЕ УСТРОЙСТВА| ТРАНСПОРТНАЯ ТЕХНИКА | ОЧИСТИТЕЛЬНЫЕ УСТАНОВКИ | СИЛОСА

goldsaat®
AGRARTECHNIK

КОМПЛЕКТНЫЕ УСТАНОВКИ
проектирование и производство

СУШИЛЬНОЕ ОБОРУДОВАНИЕ
экологически и экономически идеальное решение для гарантированной прибыли

ХОЛОДИЛЬНОЕ ОБОРУДОВАНИЕ
безхимическое сохранение вашего урожая

ТРАНСПОРТНОЕ ОБОРУДОВАНИЕ
бережная транспортировка сыпучих товаров

ОЧИСТИТЕЛЬНАЯ ТЕХНИКА
SIVO UL - доступна для почасовой производительности от 20 до 200 т

СИЛОСА
складская логистика Goldsaat для зерна

Goldsaat Agrartechnik GmbH & Co. KG
Prümtalstraße 20
D-54595 Prüm/Eifel

Телефон: +49 (0) 65 51 / 95 07 - 0
факс: +49 (0) 65 51 / 95 07 34

Eail: info@Goldsaat.de
интернет: www.Goldsaat.com

business worldwide

bohl.de 01-2020